插拔式交、直流电源防雷器说明书

一、产品介绍

本产品使用于闭路监控系统，楼宇对讲系统、红外线防盗系统、消防系统、工业控制系统等弱电交、直流电源线路的防雷保护。核心部件采用国内外名牌浪涌吸收器件，经过严格筛选，性能优越，质量稳定。内置半导体浪涌吸收器件，箝位准确，残压输出极低，针对不同系统选择适当限制电压，对设备到达最佳保护效果。

二、产品性能参数

型　号	HD-AC220/P
标称工作电压Un	220V
最大持续运行电压Uc	275V
标称放电电流In(8/20μs)	5kA
最大放电电流Imax(8/20μs)	10kA
耐受冲击电压Uoc	10kV
电压保护水平Up	1.2kV
额定负载电流I_L	25A
漏电流Ir	＜10μA
响应时间T_a	≤25ns
保护线数	1,2
保护等级	IP30
故障指示功能	具有
安装方式	串联
外壳材料	防火PBT
接口方式	接线端子
测试类别	T3

三、产品特点

1.防火阻燃塑料外壳，可更换抽芯插拔模块，体积小。
2.35mm导轨卡扣，接线端子接口，安装方便。
3.采用高性能元器件，响应时间≤25ns，钳位准确，残压低，具有过流、过热双重保护。

四、产品生产研发依据标准

1.本产品生产厂家通过ISO9001:2015质量管理体系认证
2.本产品通过国内外权威第三方实验室检测
3.本产品按以下国标设计和制造
3.1《低压配电系统的电涌保护器（SPD）第一部分：性能要求及试验方法 》 GB 18802.11-2020
4.本产品应用标准
4.1 《建筑物防雷设计规范》 GB 50057-2010
4.2《建筑物电子信息系统防雷技术规范》 GB 50343-2012

五、注意事项

1.浪涌保护器的电压参数与设备工作参数不符时，可能影响线路工作，建议选型时确定设备工作电压
2.请认准接口以及连接方式，接线安装标识，输入接外线，输出接被保护设备；
3.接地线应求端、直，以减少分布电感对雷击电磁脉冲能力泄放的影响；
4.防雷器串联在各线和被保护设备间，要考虑设备负载情况；
5.维卸防雷器时需有专业电工操作；
6.本产品适合在干燥的环境中使用。

六、安装要求：

1.在被保护设备的电源线路接口前串联接入浪涌保护器，（1,2）或“IN”为进线端；（1’,2’）或“OUT”为设备端
2.防雷器底座卡扣紧固在35mm金属导轨上，并且防雷器PE端与防雷接地网连接，连接线要求短而直（推荐接地电阻≤4Ω）

七、产品维护及售后服务流程

1.定期检查
1.1按检测规定的时间进行检查（一般是一年一次）；
1.2每年在雷雨季节前后进行检查；
1.3在发生过雷击后进行检查；
1.4故障检查流程
1.4.1在维护过程中出现线路不通，在确定接线，接口底座，卡扣无松动或断开情况下，拆除浪涌保护器模块后，如果线路恢复运行，表示浪涌保护器已损坏；否则应查找其他原因；
1.4.2检查地线连接是否可靠；
1.4.3检查防雷器是否在干燥的环境中，以确保安全；
1.5在检查防雷器出现故障时，在保修期内（保修一年），因自然雷击损坏或产品自身问题，用户可凭本产品附带的合格证及保修卡，及时与经销商或生产厂家联系，一律实行免费维修或更换产品；
2.以下情形不属于免费维修范围
2.1人为非正常操作引起的损坏；
2.2不按国家标准以及说明书要求使用而引起的损坏；
2.3自行拆卸过产品；
2.4除雷击以外不可抗拒原因引起的损坏；
2.5因破坏性试验而造成的损坏

八、产品包装说明

1.本产品采用纸盒包装；
2.本产品包装后需防压，防火，防水，防撞击；
3.本包装产品内包含以下物品清单
3.1电源防雷器1套
3.2产品合格证、保修卡各1份
3.3产品说明书1份

九、联系方式

电话：020-39218003
邮箱：haidefanglei@126.com
网址：www.haidefanglei.com
地址：广东省广州市番禺区石基镇永善埗头路4号

WWW.HAIDEFANGLEI.COM
@Copyright 1.0 2023年5月

防雷器功能说明及尺寸

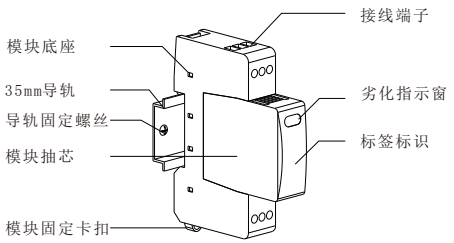

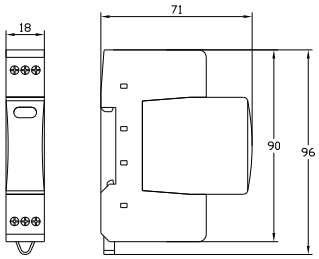

产品尺寸图

防雷器安装及拆卸

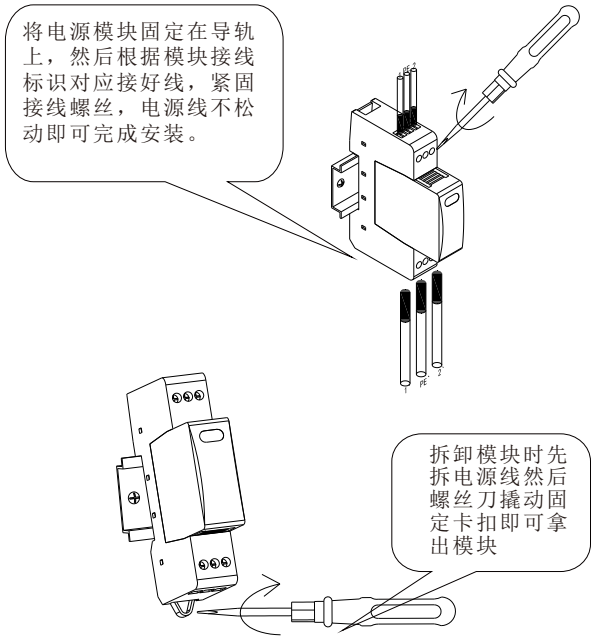

导线规格

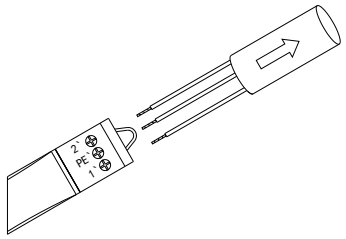

导线规格	
电源线	≤4mm²
防雷接地线	≤4mm²

日常维护

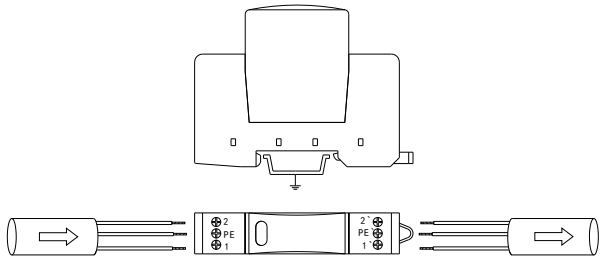

本产品经过多次过流过压冲击损坏后，表现为劣化故障指示由绿色变红色。可以直接更换模块抽芯，支持热插拔，当安装完毕或系统运行过程中出现线路不通，在确定接线、接口无松动或断开情况下，拆卸浪涌保护器，系统恢复正常，表示浪涌保护器底座模块已损坏，应立即更换，否则应查找其他原因。

注意在雷雨季节前后进行检查

维护及拆卸保护器时须由专业电工操作

详细使用说明请翻看背面

接线示意图

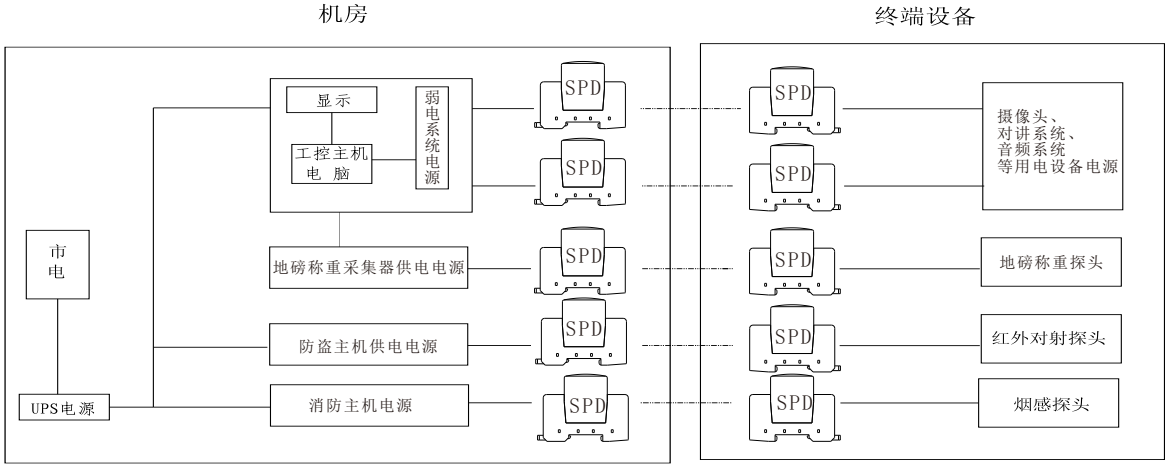

@Copyright 1.0 2023年5月