通信线路防雷器使用说明书

1、 能及用途：

✧ 本产品核心部件采用进口名牌浪涌吸收器件，经严格筛选，性能优越，质量稳定，为通信线路提供高可靠的防雷防过压保障。

✧ 产品内置半导体浪涌吸收器件，箝位准确，残压输出极低。针对不同系统选用适当的限制电压，对设备达到最佳保护效果。

✧ 产品包含多级保护，级间匹配合理，既保证了足够大的通流容量，又保证了快速响应时间（ta<1ns）。

✧ XC 系列产品适应设备接口或实际安装需要，接口形式可选择 RJ11、RJ45、接线端子等，保护通路可分单路、双路或多通路数，产品个数可选择单个或多个一体化封装。

✧ 应用于 MDF 配线架时，有专用的标准插排，内含 10 路通信线路保护，串联接法，具有双重的过压过流保护功能。

2、 产品功能特点：

✧ 典型应用为电话机、ADSL、DDN、ISDN、传真机、调制解调器、程控交换机等。

✧ 采用进口元器件，插入损耗≤0.2dB,数据传输速率≤100M,钳位准确，残压低，响应快速，动作时间≤1ns。

✧ 铝合金外壳，接口方式可选择，安装方便。

3、 产品尺寸及安装方法：

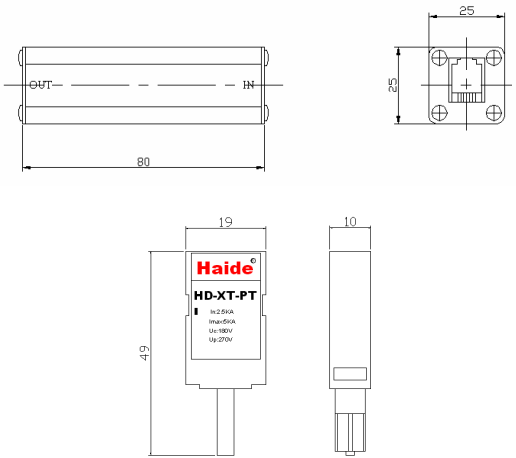

- ✧ 远距离架空进线在进入建筑物时将零线重复接地。
- ✧ 在被保护设备的视频线路接口前端串联接入避雷器，“OUT”为设备端、“IN”为进线端。
- ✧ 将避雷器接地端与**防雷地线**（推荐接地电阻≤4Ω）作良好电气连接。接地线要求短而直。

4、 注意事项：

- ✧ 保护器的电压参数与设备工作参数不符时，可能影响线路工作，建议选型时确定设备工作电压。
- ✧ 由于保护器为串联安装，对某些功率相对较大设备，还应确定其工作电流。
- ✧ 本产品经多次过流过压冲击损坏后，故障表现为线路不通。
- ✧ 当安装完毕或系统运行过程中出现线路不通，在确定接线、接口无松动或断开情况下，应拆下避雷器，直接把外线接入设备，如恢复运行，则表示避雷器损坏；否则，应查找其他原因。

5、 技术参数：

型　号	HD-XT-ISDN
标称工作电压 Un	48V
最大持续运行电压 Uc	55V
标称放电电流 In (8/20μ S)	2.5KA
最大放电电流 Imax (8/20μ S)	5KA
额定负载电流	1.5A
电压保护水平 Up（1.2/50μ S）	220V
响应时间 t_A	≤1ns
插入损耗	≤0.2dB
数据传输速率	100Mbps
保护线数	单路 2、3
保护等级	IP30
外形尺寸	80×25×25mm
外壳材料	屏蔽金属铝
接口方式	RJ11 端口

6、 质量认证：

6.1 公司通过 ISO9001 质量管理体系认证　ISO9001：2000

6.2 通北京雷电防护装置检测中心检测 GB18802.21-2004

6.3 生产地技术监督局产品执行标准备案Q/(GZ)HDFL1-2005

7、 声明：

本产品依据标准 IEC61643-1：1998 及 GB18802.1-2002 制造而成，用户可凭合格证明获得相应的维修服务。

尊敬的用户：

您好！首先，对您选购我们的产品表示衷心的感谢！

为了更好的服务于广大用户,我公司现已建立一支高素质的服务队伍，为广大用户提供周到、全面的服务。我们在公司售后服务电脑系统中建立用户信息档案，当您的保修卡或购买凭证遗失时，我们可通过查询用户信息档案使您一样享受应有的服务！

请您认真填写下列用户资料表格（复印无效）并在一个月内寄到：

广州市番禺区石基镇永善村步头路 4 号

广州市海德防雷科技有限公司

海德客服中心　收

邮编：　511450

有了您的支持，我们将会做得更好！

广州市海德防雷科技有限公司

海德客服中心

为了维护您的权益，请您认真填写并寄给我们！

姓名：_____ **性别：**_____

用户联系地址：_____

用户联系电话：_____ _____

用户联系邮箱：_____

产品型号：_____ 购买日期：_____

产品编码：_____

经销商名称：_____

经销商电话：_____ _____

经销商地址：_____

广州市海德防雷科技有限公司客服中心

技术支持热线：020-61934100、61934155

客户服务以及投诉热线：020-61934048

客户服务以及投诉邮箱： haidefanglei@126.com

广州市番禺区石基镇永善村步头路 4 号

邮编： 511450

通信线路防雷器

使用说明书

Haide®

广州市海德防雷科技有限公司